AVERS

Ручки-скобы Avers Square
HC-0920-40-20-300-INOX

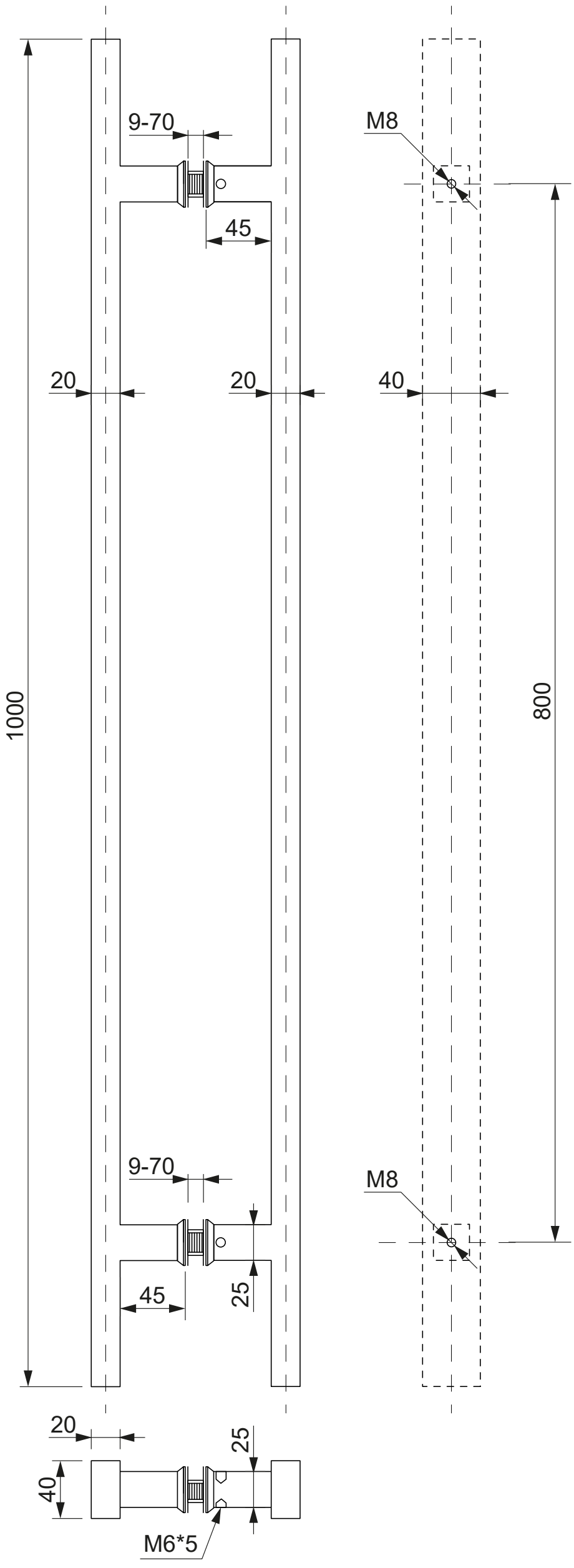
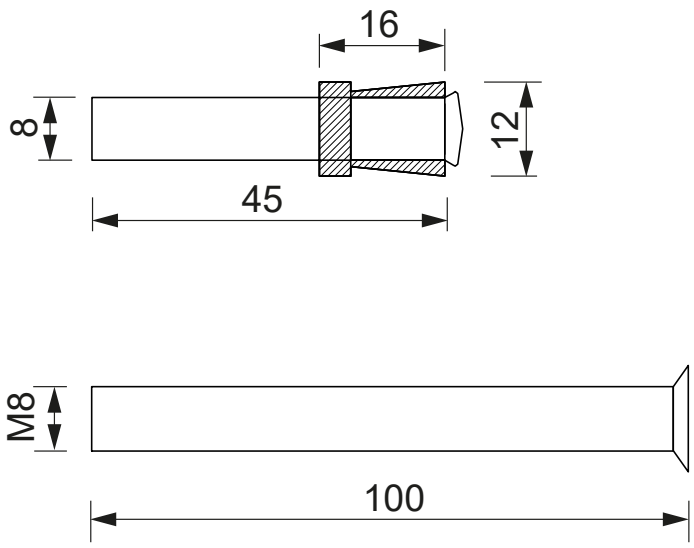
Крепёж